Flamco

Flexcon® PA AutoFill

¼" Bluetooth

ENG Installation and operating instruction
DEU Montage- und Bedienungsanleitung
NLD Montage- en gebruikshandleiding
FRA Installation et mode d'emploi
ESP Instrucciones de instalación y funcionamiento
ITA Istruzioni d'installazione e d'uso
DAN Monterings- og driftsvejledning
SWE Instruktioner för installation och drift
NOR Installasjons- og bruksanvisning
FIN Asennus-ja käyttöohjeet
POL Instrukcja montażu i obsługi
HUN Telepítési és üzemeltetési útmutató
CES Návod k instalaci a obsluze
SLK Návod na montáž a obsluhu
RUS Инструкции по установке и эксплуатации
SWE Montaj ve kullanma kılavuzu

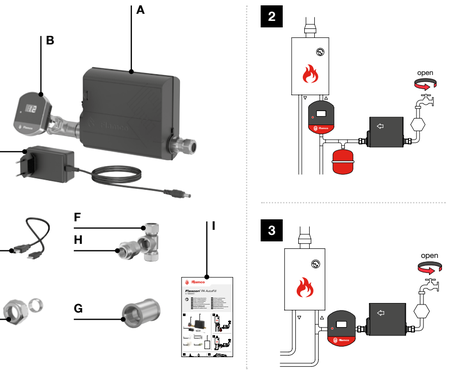

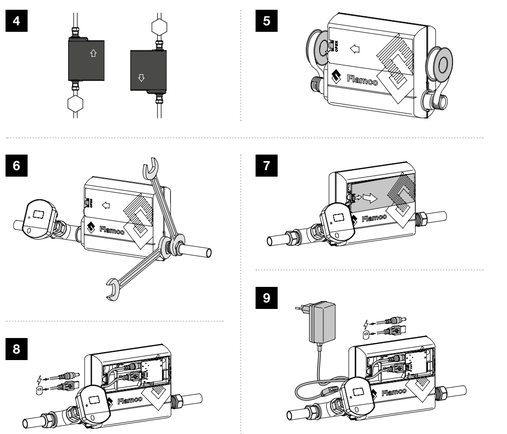

1. General

This manual is for the Flexcon PA AutoFill with Flexcon PA App. The package includes a Flexcon PA AutoFill (**A**), Flexcon PA (**B**) with an 12V AC/DC adapter (**C**), a USB-A to µUSB-B connection cable (**D**), a 15mm compression kit (**E**), Grease FFF G¼" (**F**), Straight coupling FF G¼" (**G**), a shut-off valve ¼"x ½" (**H**) and a manual (**I**) (fig. 1).

Safety

- Risk of electrical shock! Be careful with electronics in combination with water!
- The use of a pressure separator (acc. to EN 1717) is mandatory when using a fixed connection between water mains and the central heating installation! A system separator is not included in the kit.
- Do not remove/open the housing, while product is in use and/or pressurized!
- Do not cover the Flexcon PA (AutoFill) or the AC/DC adapter!
- Only use the 12V AC/DC adapter (fig. 1c) supplied with the device!
- Install the Flexcon PA AutoFill in a frost-proof location and in a location that can easily be accessed for maintenance
- Do not position the AC/DC adapter in close proximity to a heat sources it can negatively influence the durability of the adapter. Ambient temperature should not exceed 40°C
- The Flexcon PA AutoFill is suitable for heating systems up to 45kW and a maximum working pressure of 4 bar.
- Make sure the system pressure is maximum 4 bar, with supply pressure (input from water mains) max. 10 bar and at least 0.5 bar higher than the system pressure!
- For electrical equipment the socket-outlet shall be installed near the equipment and shall be easily accessible.

2. Installation

Mount the Flexcon PA and PA AutoFill in the expansion pipeline of the expansion vessel, or return pipeline (fig. 2). Check the flow direction indicated on the Flexcon PA AutoFill before installing! The arrow shows the flow direction (fig. 3). The Flexcon PA AutoFill can also be mounted vertically (fig. 4). Hereafter installation of the AutoFill should be avoided. Only use a fixed connection to the potable water supply in combination with a suitable system separator acc. to EN1717, to be set upstream of the Flexcon PA AutoFill device (fig. 2 + 3).

Before installing the Flexcon PA AutoFill, make sure the water supply pipeline is flushed clean! It's also highly recommended to use a filter (mesh size ≥500µm) upstream of the Flexcon PA AutoFill. This could be included in the back flow preventer. For easy maintenance it's recommended to install a ball valve downstream of Flexcon PA AutoFill.

Flexible armoured hoses can be used before and after the Flexcon PA AutoFill although it is recommended to support the AutoFill's weight in this case. In case compression fittings (15mm) are NOT used, apply sealing tape to the connections (½" M) of the Flexcon PA AutoFill (fig. 5). Use a 22mm wrench on the highlighted hexagonal part (fig. 6) to hold the Flexcon PA AutoFill in place, and a 24mm wrench to install the Flexcon PA AutoFill on the system.

Remove the lid from the AutoFill (fig. 7). Insert the jack plug into the circuit board's port (fig. 8) and connect the micro USB-B to USB-A Cable (**D**) provided in the set to connect to the Flexcon PA. In case the cable is too short, a standard USB-cable suitable for data transfer can be purchased at your local electronics shop.

Please note: the 5V AC/DC power adapter from the Flexcon PA will not be used in this case! Use the 12V AC/DC adapter provided for the Flexcon PA AutoFill. Remove the back cover from the Flexcon PA. Insert the micro USB plug from the connection cable into the micro USB socket on the back of the PA (fig. 9). Place the 3V back-up battery type CR2032 from the side. The alarm is triggered if not plugged into the power socket.

Guide the cable(s) underneath the lip (fig. 10). Plug the 12V AC/DC adapter into the power socket (fig. 11). Make sure the cover is securely placed upon the Flexcon PA and the lid on the Flexcon PA AutoFill device.

Commissioning (set-up with App)

Install the Flexcon PA App on your smartphone or tablet device (fig. 12). You can find the Flexcon PA Application in the designated store for your device's Operating system (Apple's App Store and Google Play Store). Please refer to the Flexcon PA manual how to connect with the Flexcon PA and App.

3. Maintenance and service

Regularly carry out a visual inspection. Please refer to the Flexcon PA manual for more information. If available, new firmware for the Flexcon PA can be downloaded and installed through the Flexcon PA App. Installation and maintenance must be carried out by qualified personnel only. Observe local regulations and guidelines. To replace the back-up battery or reset to factory settings, please refer to the Flexcon PA manual.

4. De-installation

Unplug power from the device and de-pressurize the system before de-install the devices. Abide by local regulations when disposing of the product.

5. Safety settings and errors

Quick overview display codes

Display code	Action required by user
BR	Replace battery
H	Hardware problem, check Flexcon PA App or "Resolve system errors" for more information
E	Replace expansion vessel
S	Check safety valve
LO	"Low pressure alarm", top-up needed
LE	Check system, possible leak detected
HI	Check system, reduce system pressure
IF	Check input flow (check Flexcon PA App or "Resolve system errors" for more information)
FL	Top-up mode activated, filling of system

Resolve system errors

Errors can be muted by pressing the Flexcon PA's button once. If the error is not solved, or a new error occurs, the Flexcon PA will enter the error mode again after 5 minutes. Please connect with the Flexcon PA App to get more information on the warning or error, or visit www.flamcogroup.com how to resolve them accordingly.

6. Factory settings

When the Flexcon PA AutoFill is not configured with the Flexcon PA App, the following default settings are used. These can be changed at all times following the steps in the Flexcon PA manual under "Commissioning (set-up with App)". See fig. 17 for the diagram and default settings.

Description	Label	Value
System volume [litre]		100.0
Expansion vessel volume [litre]		18.0
Expansion vessel pre-charge [bar]		0.5
(Cold) fill pressure [bar]	P.fill.set	1.2
Low pressure alarm level [bar]	P.min	0.8
Safety valve set-pressure [bar]	P.sv	3.0
Maximum allowed top-up volume per day [litre]		2.0

EU Declaration of Conformity

Hereby, Flamco B.V. declares that the radio equipment is in compliance with Directive 2014/53/EU. The full text of the EU declaration of conformity is available at the following internet address: www.flamcogroup.com

Technical data

- Flow medium: Potable water
- Temperature: Temperature medium: 0°C up to max 90°C
  Ambient conditions: 0°C / 40°C
  Ambient during transportation: -10°C / 65°C
- Pressure System pressure: 0.2 - 4 bar
  Supply pressure (input): 1-10 bar
  Min. supply pressure: ≥ system pressure +0.5 bar
- Max. flow rate: 0.7 m³/h
- Connections: Inlet & outlet: G ½" Male (acc. to ISO 228-1) + (15mm Compression). AF 22mm (wrench width)

1. Allgemeines

Dieses Handbuch gehört zum Flexcon PA AutoFill mit Flexcon PA-App. Der Lieferumfang umfasst ein Flexcon PA AutoFill (**A**), Flexcon PA (**B**) mit einem 12-V-AC/DC-Adapter (**C**), einem USB-A-zu-µUSB-B-Verbindungskabel (**D**), einer 15 mm Klemmverschraubung (**E**), 1-Stück FFF G¼" (**F**), einem geraden Kupplungsstück FF G¼" (**G**), einem Absperrventil ¼"x ½" (**H**) und einem Handbuch (**I**) (Abb. 1).

Sicherheit

- Stromschlaggefahr! Vorsicht bei der Handhabung von Elektronik in der Nähe von Wasser!
- Die Verwendung eines Rückflussverhinderers (gemäß EN 1717) ist Vorschrift, wenn ein Festanschluss zwischen der Wasserversorgung und der Zentralheizung verwendet wird! Ein Rückflussverhinderer ist nicht im Lieferumfang enthalten.
- Entfernen/Öffnen Sie nicht das Gehäuse, während das Produkt in Betrieb und/oder unter Druck ist!
- Das Flexcon PA (AutoFill) oder der AC/DC-Adapter dürfen nicht abgedeckt werden!
- Verwenden Sie ausschließlich den 12-V-AC/DC-Adapter (Abb. 1c), der mit dem Gerät geliefert wurde!
- Installieren Sie das Flexcon PA AutoFill an einem frostgeschützten Ort an einer Stelle, die zu Wartungszwecken leicht zugänglich ist.
- Positionieren Sie den AC/DC-Adapter nicht in der Nähe von Wärmequellen, da sich dies negativ auf die Haltbarkeit des Adapters auswirken kann. Die Umgebungstemperatur sollte 40 °C nicht übersteigen.
- Das Flexcon PA AutoFill ist für Heizungsanlagen bis 45 kW und einem max. Betriebsdruck von 4 bar geeignet.
- Stellen Sie sicher, dass der Anlagendruck max. 4 bar und der Versorgungsdruck (Zulaufdruck der Wasserversorgung) max. 10 bar beträgt und mindestens 0,5 bar höher als der Anlagendruck ist!
- Für elektrische Geräte mit Anschluss an eine Wandsteckdose muss die Steckdose in der Nähe des Gerätes vorhanden und einfach erreichbar sein.

Initial filling of system with Flexcon PA AutoFill

1. From stand-by mode (green LED, dimmed display), press button once to wake-up. The Flexcon PA is now in connection mode (flashing blue LED, bright display) (fig. 13) and choose:

A. App controlled
2. Connect your Bluetooth® device with Flexcon PA App with the Flexcon PA (refer to "Commissioning (set-up with App)" steps 2-5 in Flexcon PA manual).
3. Go to the component Flexcon PA AutoFill detail tab, and press FILL to open the valve and start filling the system (fig. 14a). In the display a flashing "FL" appears (fig. 15). If needed, use the slider to change the fill pressure.
4. Whilst filling the system initially the system can be de-aerated.
5. The valve closes automatically when the exact working set-pressure is reached. The Flexcon PA will beep twice (fig. 16). The valve can also be closed manually by using the STOP button in the Flexcon PA App (fig. 14a). "FL" disappears from the display. The Flexcon PA returns to stand-by mode or to connected mode when it's connected to a Bluetooth device.

B. Manual control
2. Hold button for 3 seconds (fig. 14b) until you hear 1 beep, flashing "FL" appears in display (fig. 15). The AutoFill valve is now open.
3. Whilst filling the system initially the system can be de-aerated.
4. The valve closes automatically when the exact working set-pressure is reached. The Flexcon PA will beep twice (fig. 16). Close the solenoid valve manually hold the button for 3 seconds again. The Flexcon PA beeps twice and the solenoid valve closes. The Flexcon PA returns to stand-by mode or to connection mode when it's connected to a Bluetooth device.

Activate automatic top-up mode

The automatic top-up mode starts 1 minute after the first manually triggered filling action that reached the set-pressure automatically.
The first manual filling action is described in "Initial filling of system with Flexcon PA AutoFill".
If the AutoFill is placed in an existing system where the system pressure is already adequate hold the button for 3 seconds (or "FILL" button in the App). The Flexcon PA beeps twice and the automatic filling mode is now activated for topping-up.
The Flexcon PA AutoFill will top-up until the system pressure reaches the set-pressure (default setting is 1.2 bar). The set-pressure can be easily adjusted with the slider in the Flexcon PA App. The automatic filling action will stop when the set-pressure is reached with a surplus of hysteresis of 0.2 bar.

After 3 failed top-up attempts, the Flexcon PA AutoFill will return a warning indicated in the display "IF". The error expires after 24 hours, although it is logged as an event. In Flamco App the events are available in the Flexcon PA AutoFill event log. If the warning persists please refer to "Resolve system errors".

Inbetriebnahme (Einrichten mit App)

Installieren Sie die Flexcon PA-App auf Ihrem Smartphone oder Tablet-PC (Abb. 12). Sie finden die Flexcon PA-App in dem jeweiligen Store für das Betriebssystem Ihres Geräts (Apple App Store und Google Play Store). Lesen Sie bitte im Flexcon PA-Handbuch nach, wie die Verbindung mit dem Flexcon PA und der App hergestellt wird.

3. Wartung und Service

Führen Sie regelmäßig eine Sichtprüfung aus. Weitere Informationen finden Sie im Flexcon PA-Handbuch. Neue Firmware für das Flexcon PA, sofern verfügbar, kann heruntergeladen und über die Flexcon PA-App installiert werden. Die Installation und Wartung darf ausschließlich von qualifiziertem Fachkräften durchgeführt werden. Beachten Sie die lokalen Vorschriften und Richtlinien. Für das Austauschen der Backup-Batterie oder das Zurücksetzen auf die Werkseinstellungen lesen Sie bitte das Flexcon PA-Handbuch.

4. Deinstallation

Trennen Sie die Stromversorgung zum Gerät und entlassen Sie den Druck aus der Anlage, bevor Sie das Gerät deinstallieren. Befolgen Sie bei der Entsorgung des Produkts die lokalen Vorschriften.

5. Sicherheitseinstellungen und Fehler

Kurzübersicht der Display-Codes

Display-Code	Erforderliche Maßnahme durch den Benutzer
BR	Batterie austauschen
H	Bei einem Hardwareproblem beachten Sie die Flexcon PA-App oder "Lösen von Systemfehlern", um weitere Informationen zu erhalten
E	Ausdehnungsgefäß austauschen
S	Sicherheitsventil überprüfen
LO	Alarm „Druck ist niedrig", Nachspeisen erforderlich
LE	Anlage überprüfen, mögliche Leckage erkannt
HI	Anlage überprüfen, Anlagendruck reduzieren
IF	Eingangsströmung überprüfen (beachten Sie die Flexcon PA-App oder "Lösen von Systemfehlern", um weitere Informationen zu erhalten
FL	Nachspeise-Modus aktiviert, Befüllen der Anlage

Lösen von Systemfehlern

Fehler können quittiert werden, indem die Taste des Flexcon PA einmal gedrückt wird. Wird der Fehler nicht behoben oder tritt ein neuer Fehler auf, wechselt das Flexcon PA nach 5 Minuten erneut in den Fehlermodus. Öffnen Sie die Flexcon PA-App, um weitere Informationen zur Warnmeldung oder zu dem Fehler zu erhalten, oder besuchen Sie www.flamcogroup.com, um eine Lösung nachzulesen.

6. Werkseinstellungen

Wenn das Flexcon PA AutoFill nicht mit der Flexcon PA-App konfiguriert ist, werden die folgenden Standardeinstellungen verwendet. Diese können jederzeit geändert werden, indem Sie die Schritte im Flexcon PA-Handbuch unter „Inbetriebnahme (Einrichten mit App")" befolgen. Siehe Abb. 17 für das Diagramm und die Standardeinstellungen.

Beschreibung	Etikett	Wert
Anlagenvolumen [Liter]		100.0
Volumen Ausdehnungsgefäß [Liter]		18.0
Vordruck Ausdehnungsgefäß [bar]		0.5
Befülldruck (kalt) [bar]	P.fill.set	1.2
Min. Druck Alarm [bar]	P.min	0.8
Einstellbruck Sicherheitsventil [bar]	P.sv	3.0
Max. zulässiges Nachspeisevolumen pro Tag [Liter]		2.0

EU-Konformitätserklärung

Hiermit erklärt Flamco B.V., dass die Funkausrüstung der Richtlinie 2014/53/EU entspricht. Den vollständigen Text der EU-Konformitätserklärung finden Sie unter der folgenden URL: www.flamcogroup.com

Technische Daten

- Strömungsmedium: Brauchwasser
- Temperatur: Mediumtemperatur: 0 °C bis max. 90 °C
  Umgebungstemperatur: 0 °C / 40 °C
  Umgebungstemperatur während des Transports -10 °C / 65 °C
- Druck Anlagendruck: 0.2-4 bar
  Versorgungsdruck (Eingang): 1-10 bar
  Min. Versorgungsdruck: ≥ Anlagendruck +0,5 bar
- Max. Durchflussrate: 0,7 m³/h
- Anschlüsse: Einlass und Auslass: G ½" Außengewinde (gemäß ISO 228-1) + (15 mm Klemmverschraubung) AF 22 mm (Schlüsselweite)

1. Algemeen

Deze handleiding is bedoeld voor de Flexcon PA AutoFill met Flexcon PA App. De verpakking bevat een Flexcon PA AutoFill (**A**), Flexcon PA (**B**) met een 12 V AC/DC-adapter van 12 V (**C**), een USB-A-naar-µUSB-B-aansluitkabel (**D**), een krekkopeling van 15 mm (**E**), een T-stuk FFF G¼" (**F**), een rechte koppeling FF G¼" (**G**), een ventielhuis ¼" x ½" (**H**) en een handleiding (**I**) (afb. 1).

Veiligheid

- Kans op elektrische schokken! Houd elektronica uit de buurt van water!
- Bij een druk-uitgeschakeld systeem het waterleidingnet en de cv-installatie is het gebruik van een terugstroombeveiliging (conform EN 1717) verplicht! De verpakking bevat geen terugstroombeveiliging.
- Open/verwijder de behuizing niet wanneer het product in gebruik is of onder druk staat!
- Dek de Flexcon PA (AutoFill) of de AC/DC-adapter niet af!
- Gebruik uitsluitend de meegeleverde AC/DC-adapter van 12 V (afb. 1c)!
- Installeer de Flexcon PA AutoFill in een vorstvrije omgeving die eenvoudig toegankelijk is voor onderhoud.
- Plaats de AC/DC-adapter niet in de nabijheid van een warmtebron. De warmte kan de levensduur van de adapter negatief beïnvloeden. De omgevingstemperatuur mag niet hoger zijn dan 40 °C.
- De Flexcon PA AutoFill is geschikt voor verwarmingssystemen tot 45 kW en met een maximale werkdruk van 4 bar.
- Zorg ervoor dat de systeemdruk niet meer dan 4 bar bedraagt met een toevoerdruk (aanvoer vanuit waterleidingnet) niet meer dan 10 bar. De toevoerdruk moet minimaal 0,5 bar hoger zijn dan de systeemdruk!
- Het stopcontact voor elektrische apparatuur moet in de nabijheid van de apparatuur worden aangebracht en eenvoudig toegankelijk zijn.

Eerste vulling van het systeem met Flexcon PA AutoFill

1. Druk in de stand-by-modus (groene lampje brandt, display uitgeschakeld) eenmaal op de knop om het systeem te activeren. De Flexcon PA kan nu worden verbonden (blauw lampje knippert, verlicht display) (afb. 13). Selecteer:

A. Besturing via App
2. Verbind uw Bluetooth® apparaat met Flexcon PA App met de Flexcon PA (zie stap 2-5 'Inbedrijfstelling (instellen met App)' in de handleiding van de Flexcon PA).
3. Ga naar het tabblad van de Flexcon PA AutoFill en druk op FILL (vullen) om het ventiel te openen en het systeem te vullen (afb. 14a). Op het display begint 'FL' (afb. 15) te knipperen. Gebruik indien nodig de schuifbalk om de vuldruk aan te passen.
4. Wanneer het systeem voor de eerste keer wordt gevuld, kan het worden ontluht.
5. Het ventiel wordt automatisch gesloten wanneer de ingestelde werkdruk wordt bereikt. De Flexcon PA piept tweemaal (afb. 16).
Het ventiel kan ook handmatig worden gesloten door op de knop STOP in de Flexcon PA App te drukken (afb. 14a). 'FL' verdwijnt van het display. De Flexcon PA keert in de Stand-by-modus of naar de Flexcon PA AutoFill een kogelkraan te installeren.

Vóór en na de Flexcon PA AutoFill kunnen flexibele slangen worden gemonteerd. De AutoFill dient dan echter wel te worden ondersteund. Wanneer de kneklkoppelingen (15 mm) NIET worden gebruikt, moet afdichtingstape rond de aansluitingen (½" M) van de Flexcon PA AutoFill (afb. 5) worden aangebracht. Houd de Flexcon PA AutoFill met een sleutel van 22 mm bij de vlakke gedeelte vast (afb. 6) en gebruik een sleutel van 24 mm om de Flexcon PA AutoFill op het systeem te installeren.

Verwijder het kleeje van de AutoFill (afb. 7). Steek de stekker in de poort van de printplaat (afb. 8) en sluit de meegeleverde micro-USB-B-naar-USB-A-kabel (**D**) aan op de Flexcon PA. Wanneer de kabel niet lang genoeg is, kan een standaard USB-kabel gebruikt worden die geschikt is voor gegevensoverdracht. Deze is te koop in elke elektronicazaak.

Let op: de AC/DC-voedingsadapter van 5 V van de Flexcon PA wordt in dit geval niet gebruikt! Gebruik de AC/DC-adapter van 12 V die is meegeleverd bij de Flexcon PA AutoFill. Verwijder het kapje van de Flexcon PA. Steek de micro-USB-stekker van de aansluitkabel in de micro-USB-poort aan de achterzijde van de PA (afb. 9). Breng de 3 V-back-upbatterij, type CR2032, vanaf de zijkant aan. Het alarm klinkt wanneer de adapter niet in het stopcontact is gestoken.

Breng de kabel(s) onder het haakje aan (afb. 10). Steek de AC/DC-adapter van 12 V in het stopcontact (afb. 11). Plaats het kapje weer op de Flexcon PA en plaats het klepje op de Flexcon PA AutoFill.

Inbedrijfstelling (instellen met App)

Installeer de Flexcon PA App op uw smartphone of tablet (afb. 12). De Flexcon PA App is te vinden in de App Store of Google Play Store, afhankelijk van het besturingssystem van het gebruikte mobiele apparaat. Raadpleeg de handleiding van de Flexcon PA voor meer informatie over het verbinden van de Flexcon PA met de App.

3. Onderhoud en service

Voer regelmatig visuele inspecties uit. Raadpleeg de handleiding van de Flexcon PA voor meer informatie. Nieuwe firmware voor de Flexcon PA kan, indien beschikbaar, gedownload en geïnstalleerd worden via de Flexcon PA App. Het systeem mag alleen door bevoegd personeel worden geïnstalleerd en onderhouden. Neem altijd de lokale wet- en regelgeving in acht. Raadpleeg de handleiding van de Flexcon PA voor meer informatie over het vervangen van de back-upbatterij en het herstellen van de fabrieksinstellingen.

4. Demonteren

Haal de adapter uit het stopcontact en laat de druk uit het systeem af alvorens de apparatuur te demonteren. Neem de lokale regelgeving met betrekking tot het afvoeren van het product in acht.

5. Veiligheidsinstellingen en foutmeldingen

Overzicht van foutcodes

Foutcode	Vereiste actie door gebruiker
BR	Batterij vervangen
H	Probleem met de hardware. Raadpleeg de Flexcon PA App of 'Systeemfouten oplossen' voor meer informatie
E	Vervang het expansievat
S	Controleer het veiligheidsventiel
LO	"Alarm lage druk", bijvullen vereist
LE	Controleer het systeem; mogelijke lekkage gedetecteerd
HI	Controleer het systeem; verlaag de systeemdruk
IF	Controleer de volumestroom (raadpleeg de Flexcon PA App of 'Systeemfouten oplossen' voor meer informatie)
FL	Bijvulmodus geactiveerd; systeem wordt gevuld

Systeemfouten oplossen

Foutmeldingen kunnen worden uitgeschakeld door eenmaal op de knop van de Flexcon PA te drukken. De foutmodus van de Flexcon PA wordt na 5 minuten opnieuw geactiveerd wanneer de fout niet wordt opgelost of wanneer een nieuwe fout wordt gedetecteerd. Open de Flexcon PA-app voor meer informatie over de waarschuwing of foutmelding of ga naar www.flamcogroup.com om deze op te lossen.

6. Fabrieksinstellingen

Wanneer de Flexcon PA AutoFill niet met de Flexcon PA App geconfigureerd wordt, worden de volgende standaardinstellingen gebruikt. Deze instellingen kunnen op elk gewenst moment worden gewijzigd. Volg hiervoor de instructies onder 'Inbedrijfstelling (instellen met App)' in de handleiding van de Flexcon PA. Zie afb. 17 voor de tabel met standaardinstellingen.

Beschrijving	Label	Waarde
Systeeminhoud [liter]		100.0
Inhoud expansievat [liter]		18.0
Voordruk expansievat [bar]		0.5
(Koude) vuldruk [bar]	P.fill.set	1.2
Waarde alarm lage druk [bar]	P.min	0.8
Instelbruk veiligheidsventiel [bar]	P.sv	3.0
Maximaal dagelijks toelaatbaar bijvulvolume [liter]		2.0

EU-conformiteitsverklaring

Hierbij verklaart Flamco B.V. dat de radioapparatuur voldoet aan Richtlijn 2014/53/EU. De volledige tekst van de EU-conformiteitsverklaring is beschikbaar op www.flamcogroup.com

Technische gegevens

- Doorstromingsmedium: Leidingwater
- Temperatur: Temperatuur van het medium: 0 °C tot max. 90 °C
  Omgevingstemperatuur: 0 °C / 40 °C
  Omgevingstemperatuur tijdens transport: -10 °C / 65 °C
  Systeemdruk: 0.2-4 bar
  Voorzieningsdruk (aanvoer): 1-10 bar
  Min. toevoerdruk: ≥ systeemdruk +0,5 bar
- Druk
- Max. debiet: 0,7 m³/h
- Aansluitingen: Aanvoer & afvoer: G ½" Male (conform ISO 228-1) + (kneklkoppeling 15 mm) AF 22 mm (sleutelbreedte)

1. Généralités

Ce mode d'emploi est destiné au Flexcon PA AutoFill équipé de l'App Flexcon PA. Le colis contient un Flexcon PA AutoFill (**A**), une Flexcon PA (**B**) avec adaptateur CA/CC 12V (**C**), un câble de connexion USB-A vers USB-B (**D**), un kit de compression de 15 mm (**E**), en raccord en T FFF G¼" (**F**), un raccord droit FF G¼" (**G**), une vanne d'isolement ¼" x ½" (**H**) et un handbook (**I**) (fig. 1).

Sécurité

- Risque de choc électrique ! Évitez que l'électronique n'entre en contact avec de l'eau!
- L'utilisation d'un Disconnecteur (conforme à la norme EN 1717) est obligatoire en cas de mise en place d'un raccord fixe entre les conduites d'eau principales et l'installation de chauffage central! Le kit ne comprend pas de Disconnecteur.
- Ne retirez/n'ouvrez pas le boîtier lorsque le produit est en cours d'utilisation et/ou sous pression!
- Ne couvrez pas le Flexcon PA (AutoFill) ou l'adaptateur CA/CC !
- Utilisez uniquement l'adaptateur CA/CC de Flexcon PA (fig. 1c) fourni avec le dispositif!
- Montez le Flexcon PA AutoFill dans un endroit résistant au gel et accessible facilement à des fins de maintenance.
- Ne placez pas l'adaptateur CA/CC à proximité de sources de chaleur, car cela peut nuire à sa durée de vie. La température ambiante ne doit pas dépasser 40 °C.
- Le Flexcon PA AutoFill convient aux installations de chauffage allant jusqu'à 45kW et une pression de service de 4 bar.
- Assurez-vous que la pression de service ne dépasse pas 4 bar avec une pression d'alimentation (entrée de l'alimentation en eau) de 10 bar maximum et supérieure d'au moins 0,5 bar par rapport à la pression de l'installation!
- Pour l'équipement électrique, la prise de courant doit être installée près de l'équipement et être facilement accessible.

2. Installation

Montez le Flexcon PA et le PA AutoFill dans la conduite d'expansion du vase ou la conduite de retour (fig. 2). Vérifiez la direction de flux indiquée sur le Flexcon PA AutoFill avant le montage ! La flèche indique la direction du flux (fig. 3). Le Flexcon PA AutoFill peut également être monté à la verticale (fig. 4). Veuillez à ne pas monter l'AutoFill à l'envers. N'utilisez qu'un raccord fixe au réseau de l'alimentation en eau potable avec un séparateur de systèmes adapté conforme à la norme EN1717, à installer en amont du dispositif Flexcon PA AutoFill (fig. 2 + 3).

Avant de monter le Flexcon PA AutoFill, assurez-vous que la conduite d'alimentation en eau est propre ! Il est aussi fortement recommandé d'utiliser un filtre (taille du maillage ≥ 600 µm) en amont du Flexcon PA AutoFill. Il peut être intégré au clapet anti-retour. Afin de faciliter la maintenance, il est également recommandé d'installer une vanne d'arrêt en aval du Flexcon PA AutoFill.

Il est aussi possible d'utiliser des tuyaux souples flexibles avant et après le Flexcon PA AutoFill mais, dans ce cas, il est conseillé de soutenir le poids de l'AutoFill. Si AUCUN raccord à compression (15 mm) n'est utilisé, appliquez une bande d'étanchéité au niveau des connexions (½" M) du Flexcon PA AutoFill (fig. 5). Utilisez une clé de 22 mm sur la partie hexagonale en relief (fig. 6) pour maintenir le Flexcon PA AutoFill bien en place et une clé de 24 mm pour monter le Flexcon PA AutoFill sur l'installation.

Retirez le couvercle de l'AutoFill (fig. 7). Insérez la prise jack dans le port du circuit imprimé (fig. 8) et le câble micro USB-B à USB-A (**D**) fourni dans le kit afin de le connecter au Flexcon PA. Si le câble est trop court, vous pouvez acheter un câble USB adapté au transfert de données dans un magasin de matériel électronique.

Veuillez noter que l'adaptateur électrique CA/CC 5V du Flexcon PA ne sera pas utilisé dans ce cas ! Utilisez l'adaptateur CA/CC 12V fourni pour le Flexcon PA AutoFill. Retirez le capot arrière du Flexcon PA. Insérez la prise micro USB du câble de connexion dans la prise micro USB située à l'arrière de la PA (fig. 9). Placez la batterie de secours 3V de type CR2032 sur le côté. L'alarme se déclenche si elle n'est pas branchée à la prise de courant.

Faites passer le(s) câble(s) sous le rebord (fig. 10). Branchez l'adaptateur CA/CC 12V dans la prise de courant (fig. 11). Assurez-vous que le capot est bien en place sur le Flexcon PA et le couvercle sur le dispositif Flexcon PA AutoFill.

Mise en service (installation avec l'Application)

Installez l'Application Flexcon PA sur votre smartphone ou sur votre tablette (fig. 12). Vous trouverez l'Appli Flexcon PA dans le store du système d'exploitation de votre dispositif (Apple Store et Google Play Store). Veuillez vous référer au manuel du Flexcon PA pour savoir comment connecter au Flexcon PA et à l'Application.

Remplissage initial de l'installation avec Flexcon PA AutoFill

1. Depuis le veille (LED vert, affichage atténué), appuyez une fois sur la touche pour lancer le dispositif. Le Flexcon PA est désormais en mode connexion (LED bleue clignotante, affichage lumineux) (fig. 13) et sélectionnez:

A. Contrôle via l'Appli
2. Connectez votre dispositif Bluetooth® à l'Appli Flexcon PA à l'aide du Flexcon PA (se référer aux étapes 2-5 "Mise en service (installation avec l'Appli)" du manuel du Flexcon PA).
3. Allez sur l'onglet Flexcon PA AutoFill et appuyez sur la touche FILL (REMPLIR) pour ouvrir la vanne et commencer à remplir l'installation (fig. 14a). Sur l'écran, l'indication "FL" clignote (fig. 15). Si nécessaire, utilisez le curseur pour modifier la pression de remplissage.
4. Lors du remplissage initial de l'installation, celle-ci peut-être désaérée.
5. La vanne se ferme automatiquement lorsque la pression de consigne recherchée est atteinte. Le Flexcon PA émet alors deux bips (fig. 16). La vanne peut également être fermée manuellement en utilisant la touche STOP située sur l'Appli Flexcon PA (fig. 14a). L'indication "FL" disparaît de l'écran. Le Flexcon PA revient au mode veille ou en mode connecté lorsqu'il est connecté à un dispositif Bluetooth.

B. Contrôle manuel:
2. Appuyez sur la touche pendant 3 secondes (fig. 14b) jusqu'à ce que vous entendiez un bip ; l'indication "FL" clignote à l'écran (fig. 15). La vanne de l'AutoFill est à présent ouverte.
3. Lors du remplissage initial de l'installation, celle-ci peut-être désaérée.
4. La vanne se ferme automatiquement lorsque la pression de consigne recherchée est atteinte. Le Flexcon PA émet alors deux bips (fig. 16). Pour fermer l'électrovanne, appuyez à nouveau sur la touche pendant 3 secondes. Le Flexcon PA émet deux bips et l'électrovanne se ferme. Le Flexcon PA retourne en mode veille ou en mode connecté lorsqu'il est connecté à un dispositif Bluetooth.

Activer le mode de mise à niveau automatique

Le mode de mise à niveau automatique démarre 1 minute après la première action de remplissage déclenchée manuellement ayant atteint la pression de consigne automatiquement.
La première action de remplissage manuelle est décrite dans la section "Remplissage initial de l'installation avec Flexcon PA AutoFill".
Si l'AutoFill est placé dans une installation disposant déjà d'une pression adéquate, appuyez sur le touche pendant 3 secondes (ou sur la touche "FILL" (REMPLIR) au niveau de l'Appli). Le Flexcon PA émet deux bips et le mode de remplissage automatique est désormais activé.
Le Flexcon PA AutoFill va compléter jusqu'à ce que la pression de l'installation atteigne la pression de consigne (le réglage par défaut est 1,2 bar). La pression de consigne se règle facilement à l'aide du curseur qui se trouve sur l'Appli Flexcon PA. L'action de remplissage automatique cesse lorsque la pression de consigne est atteinte avec un surplus d'hystérésis de 0,2 bar.

Après 3 tentatives de mise à niveau infructueuses, le Flexcon PA AutoFill affiche l'avertissement "IF" à l'écran. L'erreur, bien qu'enregistrée en tant qu'incident, disparaît au bout de 24 heures. Au niveau de l'Appli Flamco, les incidents peuvent être consultés dans le journal d'événements du Flexcon PA AutoFill. Si l'avertissement persiste, veuillez vous référer à la section "Résoudre les erreurs au niveau de l'installation".

3. Maintenance et réparation

Procédez régulièrement à une inspection visuelle. Veuillez vous référer au manuel du Flexcon PA pour plus d'informations. S'il est disponible, le nouveau firmware du Flexcon PA peut être téléchargé et installé via l'Application Flexcon PA. L'installation et la maintenance doivent être exclusivement réalisées par un personnel qualifié. Respectez les réglementations et les directives locales. Pour remplacer la batterie de secours ou réinitialiser les réglages usine, veuillez vous référer au manuel du Flexcon PA.

4. Démontage

Débranchez le dispositif de l'alimentation et dépressurisez l'installation avant de démonter les appareils. Conformez-vous aux réglementations locales lors de la mise au rebut du produit.

5. Réglages de sécurité et erreurs

Aperçu des codes

Code affiché	Action requise par l'utilisateur
BR	Remplacer la batterie
H	Problème matériel, vérifiez l'Appli Flexcon PA ou reportez-vous à la section « Résoudre les erreurs au niveau de l'installation » pour plus d'informations
E	Remplacer le vase d'expansion
S	Vérifiez la soupape de sécurité
LO	"Alarme basse pression", mise à niveau requise
LE	Vérifiez l'installation, fuite potentielle détectée
HI	Vérifiez l'installation, réduisez la pression de l'installation
IF	Vérifiez le flux d'entrée (vérifiez l'Appli Flexcon PA ou reportez-vous à la section "Résoudre les erreurs au niveau de l'installation")
FL	Mode de mise à niveau activé, remplissage de l'installation

Résoudre les erreurs au niveau de l'installation

Les alarmes d'erreur peuvent être arrêtées en appuyant une fois sur la touche du Flexcon PA. Si l'erreur n'est pas résolue ou si de nouvelles erreurs apparaissent, le Flexcon PA se mettra à nouveau en mode erreur au bout de 5 minutes. Veuillez vous connecter à l'aide de l'Appli Flexcon PA pour avoir plus d'informations sur les avertissements ou erreurs ou allez sur le site Web www.flamcogroup.com pour savoir comment les résoudre.

6. Réglages usine

Lorsque le Flexcon PA AutoFill n'est pas configuré à l'aide de l'Appli Flexcon PA, les paramètres par défaut suivants sont utilisés. Ils peuvent être modifiés à tout moment en suivant les étapes figurant dans le manuel du Flexcon PA à la section « Mise en service (installation avec l'Appli) ». Voir la fig. 17 pour en savoir plus sur le schéma et les paramètres par défaut.

Description	Étiquette	Valeur
Volume de l'installation [litre]		100.0
Volume du vase d'expansion [litre]		18.0
Pression de gonflage du vase d'expansion [bar]		0.5
Pression de remplissage (à froid) [bar]	P.fill.set	1.2
Ni

Flamco

Flexcon® PA AutoFill

¼″ Bluetooth®

EN-GB Installation and operating instuction
DEU Montage- und Bedienungsanleitung
NLD Montage- en gebruiksaanwijzing
FRA Installation et mode d'emploi
ESP Instrucciones de instalación y funcionamiento
ITA Istruzioni d'installazione e d'uso
DAN Monterings- og driftsvejledning
SWE Instruktioner för installation och drift

NOR Installasjons- og bruksanvisning
FIN Asennus-ja käyttöohjeet
POL Instrukcja montażu i obsługi
TUR Telepítési és üzemeltetési útmutató
CES Návod k instalaci a obsluze
SLK Návod na montáž a obsluhu
RUS Инструкции по установке и эксплуатации
TUR Montaj ve kullanma kılavuzu

NOR Installasjons- og bruksanvisning

1. Generelt

Denne håndboken gjelder for Flexcon PA AutoFill med Flexcon PA-Appen. Pakken inkluderer en Flexcon PA AutoFill (**A**), en Flexcon PA (**B**) med en 12 V vekselstrøm/likestrøm-adapter (**C**), en USB-A til µUSB-B-tilkoblingsledning (**D**), et 15 mm kompresjonsset (**E**), T-skjøt FFF G¼″ (**F**), rett kobling FF G¼″ tomme (**G**), en avstengningsventil ¼″ tomme x ½″ tomme (**H**) og en håndbok (**I**) (fig. 1).

Sikkerhet

- Bruk bare originale reservedeler og følg elektroniske komponenter unna vann!
- Bruken av en anleggsseparator (ifg. EN 1717) er obligatorisk ved bruk av fast kobling mellom vannforsyning og sentralvarmeanlegget! En anleggsseparator er ikke inkludert i settet.
- Huset må ikke fjernes/åpnes når produktet er i bruk og/eller under trykk!
- Flexcon PA (AutoFill) eller vekselstrøm/likestrøm-adapteren må ikke dekkes til!
- Bruk kun 12 V vekselstrøm/likestrøm-adapter (fig. 1c) som følger med denne enheten!
- Monter Flexcon PA AutoFill på et frostfritt sted og i en posisjon der det er enkelt å få tilgang for vedlikehold!
- vekselstrøm/likestrøm-adapteren må ikke plasseres nær en varmekilde, da dette kan ha negativ innvirkning på adapterens varighet. Omgivelsestemperaturen bør ikke overstige 40 °C
- Flexcon PA AutoFill er egnet for varmeanlegg oppitil 45 kW og maksimalt arbeidstrykk på 4 bar.
- Påse at trykket i anlegget er maksimalt 4 bar, med forsyningstrykk (inntap fra vannforsyningen) ved maks. 10 bar og minst 0,5 bar høyere enn trykket i anlegget!
- For elektrisk utstyr skal vegguttaket monteres nær utstyret og være lett tilgjengelig.

2. Installering

Monter Flexcon PA og PA AutoFill i ekspansjonsrørledningen for ekspansjonskaret, eller returrørledningen (fig. 2). Grønt termisk stengeventil (ventil for Flexcon PA AutoFill for montering! Piler viser strømningsretningen (fig. 3). Flexcon PA AutoFill kan også monteres vertikalt (fig. 4). Dimensjonene for AutoFill bar unngås. Bruk kun en fast koblingen til drikkevannsforsyningen i kombinasjon med en egnet anleggsseparator i samsvar med EN1717, som skal settes opp oppstrøms for Flexcon PA AutoFill-enheten (fig. 2 + 3).

Før montering av Flexcon PA AutoFill må du påse at rørledningen for vannforsyningen er skylt rent! Det anbefales på det sterkeste også å bruke et filter (gitterseksjonene ≥600 µm) oppstrøms for Flexcon PA AutoFill. Dette kan inkluderes i tilbakestrømningssperren. For å forenkle vedlikehold anbefales det å montere en kulventil nedstrøms for Flexcon PA AutoFill.

Fleksible, armerte slanger kan brukes før og etter Flexcon PA AutoFill, men i dette tilfellet anbefales det å installere et AutoFill. I tillitet det IKKE brukes kompensasjonsrør (15 mm), bruk forseglingstape på koblingene (½″ tomme M) for Flexcon PA AutoFill (fig. 5) Bruk en 22 mm skiftenøkkel på den uthevede seksskantdelen (fig. 6) for å holde Flexcon PA AutoFill på plass, og en 24 mm skiftenøkkel for montering av Flexcon PA AutoFill på anlegget.

Fjern lokket fra AutoFill (fig. 7). Sett hanpluggen inn i porten på kretskortet (fig. 8) og sett micro-USB-B inn i USB-A-ledningen (**D**) som følger med i settet for å koble til Flexcon PA. I tillfelle ledningen er for kort, kan en standard USB-kabel eget for dataoverføring kjøpes hos en vanlig elektronikkforhandler.

Merk følgende: 5 V vekselstrøm/likestrøm-adapteren fra Flexcon PA vil i dette tilfellet ikke bli brukt! Bruk 12 V vekselstrøm/likestrøm-adapteren som følger med Flexcon PA AutoFill. Fjern det bakre dekselet fra Flexcon PA. Sett mikro-USB-pluggen fra tilkoblingsledningen inn i micro-USB-kontakten på nederste av PA-en (fig. 9). Sett 3 volts reservebatteriet type CR2032 inn fra siden. Alarmen utløses hvis kontakten ikke er satt inn i vegguttaket.

Far kabelen (kablene) under leppen (fig. 10). Plugg 12 V vekselstrøm/likestrøm-adapteren inn i vegguttaket (fig. 11). Påse at dekselet settes trygt tilbake på Flexcon PA og at lokket settes på Flexcon PA AutoFill-enheten.

Innledende oppfylling av anlegget med Flexcon PA AutoFill

1. I standbymodus (grønt lys, dimmet skjermbilde) trykker du inn knappen én gang for opphevning. Flexcon PA er nå i tilkoblingsmodus (blinkende blått lys, skarpt skjermbilde) (fig. 13). Velg så:

A. App-kontrollert

2. Åpne Bluetooth®-enheten din der Flexcon PA-Appen er installert med Flexcon PA (se ikrfttsettelse (oppsett med App), trinn 2–5 i brukerhåndboken for Flexcon PA)
3. Gå til komponenten Flexcon PA AutoFill-fanen, og trykk FYLL for åpne ventilen og begynne å fylle anlegget (fig. 14a). Et blinkende FL vises på skjerm (fig. 15). Bruk glideren til å endre trykket for påfyllingen etter behov.
4. Samtidig som anlegget fylles første gangen kan det også avluftes.
5. Ventilen lukkes automatisk når nøyaktig arbeidstrykk er nådd. Flexcon PA vil pipe to ganger) (fig. 16).

Ventilen kan også lukkes manuelt ved bruk av STOPP-knappen i Flexcon PA-Appen (fig. 14a). "FL" tonner fra skjermbildet. Flexcon PA går tilbake til standbymodus eller tilkoblet modus når den er tilkoblet en Bluetooth-enhet

B. Manuell kontroll:

2. Hold knappen inne i 3 sekunder (fig. 14b) til du hører 1 pip, og "FL" blinker på skjermen (fig. 15). AutoFill-ventilen er nå åpen.
3. Samtidig som anlegget fylles første gangen kan det også avluftes.
4. Ventilen lukkes automatisk når nøyaktig arbeidstrykk er nådd. Flexcon PA vil pipe to ganger) (fig. 16). Dersom du vil lukke magnetventilen manuelt, holder du knappen inne på nytt i 3 sekunder. Flexcon PA piper to ganger og magnetventilen lukkes. Flexcon PA går tilbake til standbymodus eller tilkoblet modus når den er tilkoblet en Bluetooth-enhet.

Aktivere automatisk etterfyllingsmodus

Den automatiske etterfyllingsmodusen starter ett minutt etter den første manuelt utførte påfyllingen som automatisk nådde det angitte trykket. Den første manuelle påfyllingen beskrives i "Første påfylling av anlegget med Flexcon PA AutoFill".

Dersom AutoFill monteres i et eksisterende system der trykket i anlegget allerede er tilstrekkelig, holder du inne knappen i tre sekunder (eller trykk på FYLL-knappen i Appen). Flexcon PA piper to ganger og den automatiske påfyllingsmodusen aktiveres nå for etterfylling.

Flexcon PA AutoFill vil etterfylle til trykket i anlegget når det angitte trykket (standardinnstillingen er 1,2 bar). Det angitte trykket kan enkelt justeres med glidebryteren i Flexcon PA-Appen. Den automatiske påfyllingen vil stoppe når angitt trykk er nådd, med et hysterese-overskudd på 0,2 bar.

Etter 3 mislykkede forsøk på etterfylling, vil Flexcon PA AutoFill komme med en advarsel som angis på skjermen med "lF". Feilen utløser etter 24 timer, men den logges som en hendelse. I Flamco-Appen er hendelsene tilgjengelig i Flexcon PA AutoFill-hendelsesloggen. Dersom advarselen vedvarer, se "Lese feil ved anlegget".

3. Vedlikehold og service

Visuell inspeksjon skal utføres regelmessig. Se brukerhåndboken for Flexcon PA for mer informasjon. Ny maskinprogramvare for Flexcon PA kan lastes ned når tilgjengelig og installeres via Flexcon PA-appen. Installasjon og vedlikehold skal kun utføres av kvalifiserte fagfolk. Følg lokale regler og retningslinjer. For informasjon om reservedeler/feiler tilbakestilling til fabrikkinnstillinger, se brukerhåndboken for Flexcon PA.

4. Avinstallere

Unplug power from the device and de-pressurize the system before de-install the devices. Abide by local regulations when disposing of the product.

5. Sikkerhetsinnstillinger og feil

Hurtigoversikt over skjermkodene

Skjermkode	Handling som brukeren må utføre
BR	Skifte batteri
H	Maskinnæropplem, kontroller Flexcon PA-Appen eller se "Lese feil ved anlegget" for mer informasjon
E	Skifte ut ekspansjonskar
S	Kontrollere sikkerhetsventil
LO	"Lav trykk-alarm", etterfylling påkrevd
LE	Kontroller anlegget, mulig lekkasje oppdaget
HI	Kontroller anlegget, reduser systemtrykket
IF	Kontroller strømningen ved inntaket (kontroller Flexcon PA-Appen eller se "Lese feil ved anlegget" for mer informasjon)
FL	Etterfyllingsmodus aktivert, anlegget fylles

Lese feil ved anlegget

Du kan fjerne feilmeldingen ved å trykke inn Flexcon PA-knappen én gang. Hvis feilen ikke er last eller det oppstår en ny feil, går Flexcon PA i feilmodus igjen etter fem minutter. Du må koble til med Flexcon PA-Appen for å få mer informasjon om advarselen eller feilen, eller gå til www.flamcogroup.com for å finne ut hvordan å løse dem.

6. Fabrikkinnstillinger

Når Flexcon PA AutoFill ikke er konfigurert med Flexcon PA-Appen, brukes følgende standardinnstillinger. Disse kan nå som helst endres ved å følge fremgangsmåten i brukerhåndboken for Flexcon PA under «Idriftsettelse (oppsett med app)». Se fig. 17 for diagrammet og standardinnstillingene.

Beskrivelse	Skilt	Verdi
Anleggets volum [liter]		100.0
Ekspansjonskarets volum [liter]		18.0
Ekspansjonskar, forhåndslading [bar]		0.5
(Kald) påfyllingstrykk [bar]	P.fill.set	1.2
Lavt trykk-alarmnivå [bar]	P.min	0.8
Sikkerhetsventil angitt trykk [bar]	P.sv	3.0
Maksimalt tillatt etterfyllingsvolum per døgn [liter]		2.0

EU-samsvarserklæring

Flamco B.V. erklærer herved at radioutstyret er i samsvar med direktiv 2014/53/EU. Hele teksten for EU-erklæringen om samsvar, er tilgjengelig på følgende internett-adresse: www.flamcogroup.com

Tekniske data

- Strømningsmedium: drikkevann
- Temperatur: Temperatur for medium: 0 °C oppitil maks. 90 °C
  Omgivelsestemperatur: 0 °C / 40 °C
  Omgivelsestemperatur under transport: -10 °C / 65 °C
- Trykk: Trykk i anlegget: 0,2–4 bar
  Forsyningstrykk (inntap): 1–10 bar
- Max. strømningshastighet: 0,7 m³/h
- Tilkoblinger: Inntap og utløp: G ½ tomme hann (ifg. ISO 228-1) + (15 mm kompresjon), AF 22 mm (skiftenøkkelbredde)

FIN Asennus-ja käyttöohjeet

1. Yleistä

Tämä opas on Flexcon PA AutoFill -laitteelle ja Flexcon PA -Sovellukselle. Pakkaus sisältää seuraavat tuotteet: Flexcon PA AutoFill (**A**), Flexcon PA (**B**) ja 12 V:n verkkolaite (**C**), USB-A:n ja µUSB-B:n välinen kytkentäkaapeli (**D**), 15 mm:n puristussarja (**E**), T-kappale FFF G¼″ (**F**), suora liitin FF G¼″ (**G**), sulkuventtiili ¼″ x ½″ (**H**) ja opas (**I**) (kuva 1).

Turvallisuus

- Älä koskaan vaaraa! Älä anna sähköläitteiden joutua kosketuksiin veden kanssa.
- Jäätsiteilmäkerä (EN 1717 -standardin mukaisesti) on pakollinen käyttötaseesta kiinteää liitäntää käyttöveisjohdon ja keskusläämmitysjärjestelmän välillä. Saria ei sisällä jäätsiteilmäerätsia.
- Älä irrota tai avaa kotelea, kun tuote on käytössä tai paineistettu.
- Älä peitä Flexcon PA AutoFill -yksikköä tai verkkolaitetta.
- Käytä vain laitteen toimituksen kuuluvaa 12 V:n verkkolaitetta (kuva 1c).
- Asenna Flexcon PA AutoFill pakkasteita suojattuun tilaan, jossa laitteen kunnossapito onnistuu helposti.
- Älä sijoita verkkolaitetta lämmönlähteen lähelle, sillä tämä saattaa heikentää verkkolaitteen kestävyyttä. Ympäristön lämpötila ei saa olla yli 40 °C.
- Flexcon PA AutoFill soveltuu enintään 45 kW:n lämmitysjärjestelmille, joiden enimmäiskäyttöpaine on 4 bar.
- Varmista, että järjestelmän paine on enintään 4 bar ja syöttöpaine (tulo käyttövesijohdosta) enintään 10 bar ja vähintään 0,5 bar suurempi kuin järjestelmäpaine.
- Sähköläitteissa pistorasia on asennettava laitteen lähelle helposti käytettävään paikkaan.

Järjestelmän alkutyttö Flexcon PA AutoFill -yksiköllä

1. Paina valmiustilassa (vihreä LED, himmeä näyttö) painiketta kerran, jolloin laite herää. Flexcon PA on nyt yhteystilassa (vilkkuva sininen LED, kirkas näyttö) (kuva 13). Valitse:

A. Hallinta Sovelluksen kautta

2. Yhdistä Bluetooth®-laite Flexcon PA:han Flexcon PA -Sovelluksella (katso Flexcon PA:n oppaan kohdan Flexcon PA:n käyttöönotto (asetus Sovelluksella) vaiheet 2–5).
3. Siirry komponentin Flexcon PA AutoFill -lietsvälilehdelle ja avaa venttiili ja aloita järjestelmän täyttäminen painamalla FILL (TÄYTÄ) (kuva 14a). Näytössä näkyy vilkkuva teksti "FL" (kuva 15). Muuta täyttöpainetta liukusäätimellä tarvittaessa.
4. Järjestelmästä voidaan poistaa ilmaa sen alkutäyttö aikana.
5. Venttiili sulkeutuu automaattisesti, kun asetettu käyttöpaine saavutetaan. Flexcon PA antaa äänimerkin kahdesti (kuva 16).

Joustavaa pumdelkoilla voidaan käyttää ennen Flexcon PA AutoFill -yksikön ja sen jälkeen, mutta tällöin on myös taava AutoFill-yksikön paino. Jos puristusliittimiä (15 mm) EI käytetä, lisää tiivistysnauhaa Flexcon PA AutoFill -yksikön (kuva 5) liitäntöihin (½″ M). Pidä Flexcon PA AutoFill paikallaan 22 mm:n avaimella koroteetista kuusios-osasta (kuva 6) ja asenna Flexcon PA AutoFill järjestelmälän 24 mm:n avaimella.

Irrota kansi AutoFill-yksiköstä (kuva 7). Kytke Flexcon PA:han asettamalla liitin piirilevyn portiin (kuva 8) ja mikro-USB-B sarjan toimituksen kuuluvaan USB-A-kaapeliin (**D**). Jos kaapeli on liian lyhyt, tavallinen kaupasta ostettava USB-kaapeli sopii tiedonsiirtoon.

Huomaa, että Flexcon PA:n 5 V:n verkkolaitetta ei käytetä tässä tapauksessa. Käytä Flexcon PA AutoFill -yksikön 12 V:n verkkolaitetta. Irrota Flexcon PA:n takasuojus. Aseta kytkentäkaapelin mikro-USB-pistoke PA:n takana olevaan mikro-USB-liitäntään (kuva 9). Aseta 3 V:n CR2032-tyyppinen varaparisto sivusta. Hälytys laukeaa, jos pistoketta ei ole kytketty pistorasiaan.

Vie kaapeli(t) reunan alta (kuva 10). Kytke 12 V:n verkkolaite pistorasiaan (kuva 11). Varmista, että Flexcon PA:n suojus ja Flexcon PA AutoFill -laitteen kansi ovat tukasti kiinni.

Käyttöönotto (asetus Sovelluksella)

Asenna Flexcon PA -Sovellus älypuhelimeen tai tabettitietokoneeseen (kuva 12). Flexcon PA -Sovellus voidaan ladata laitteen käyttöjärjestelmän mukaisesta kaupasta (Appien App Store ja Google Play -kauppa). Flexcon PA:n oppaassa on tiedot Flexcon PA:n ja Sovelluksen yhdistämisestä.

Ensimmäinen täyttäminen (kuva 17)

Kun Flexcon PA AutoFill -yksikköä ei ole määritetty Flexcon PA -Sovelluksen, käytetään seuraavia oletusasetuksia. Ne voidaan muuttaa milloin tahansa suorittamalla Flexcon PA:n oppaan kohdan Käyttöönotto (asetus Sovelluksella) vaiheet. Kaavio ja oletusasetukset ovat kuvassa 17.

Kuvaus	Merkintä	Arvo
Järjestelmän tilavuus [litroina]		100.0
Paisunta-säiliön tilavuus [litroina]		18.0
Paisunta-säiliön esipaine [bar]		0.5
(Kylmä) täyttöpaine [baareina]	P.fill.set	1.2
Matalan paineen hälytystaso [bar]	P.min	0.8
Varoventtiilin asetettu paine [bar]	P.sv	3.0
Suurin sallittu uudelleentäyttömäärä päivässä [litroina]		2.0

EU-vaatimustenmukaisuusvakuutus

Flamco B.V. vakuuttaa, että radiolaite on direktiivin 2014/53/EU vaatimusten mukainen. Koko EU-vaatimustenmukaisuusvakuutus on saatavilla seuraavasta Internet-osoitteesta: www.flamcogroup.com

Tekniset tiedot

- Virtausaine: Käyttövesi
- Lämpötila: Keskilämpötila: 0–90 °C
  Ympäristöolosuhteet: 0/40 °C
  Ympäristön lämpötila kuljetuksen aikana: -10/+65 °C
- Paine: Järjestelmäpaine: 0,2–4 bar
  Syöttöpaine (tulo): 1–10 bar
  Vähimmäissyöttöpaine: ≥ järjestelmäpaine +0,5 bar
- Enimmäisvirtausnopeus: 0,7 m³/h
- Liitännät: Tulo ja ulostulo: G ½″ uros (ISO 228-1 -standardin mukaisesti) + (15 mm:n puristus), AF 22 mm (avaimen leveys)

POL Instrukcja montażu i obsługi

1. Informacje ogólne

Niniejsza instrukcja dotyczy urządzenia Flexcon PA AutoFill z Aplikacją Flexcon PA. Zestaw zawiera urządzenie Flexcon PA AutoFill (**A**), urządzenie Flexcon PA (**B**) z zasilaczem 12 V AC/DC (**C**), kabel połączeniowy USB-A/µUSB-B (**D**), a zestaw zaciskowy 15 mm (**E**), trójnik FFF G¼″ (**F**), złączkę prostą FF G¼″ (**G**), zawór odcinający ¼″ x ½″ (**H**) oraz instrukcję (**I**) (rys. 1).

Bezpieczeństwo

- Ryzyko porażenia prądem elektrycznym! Podczas korzystania z urządzeń elektronicznych w pobliżu wody należy zachować szczególną ostrożność!
- W przypadku korzystania ze stałego połączenia między głównym źródłem wody a instalacją centralnego ogrzewania wymagane jest zastosowanie separatora systemowego (zgodnie z normą EN 1717). Separator systemowy nie wchodzi w skład zestawu.
- Nie wolno demontować/otwierać obudowy, gdy urządzenie jest używane pod ciśnieniem!
- Nie wolno zakrywać urządzenia Flexcon PA (AutoFill) lub zasilacza AC/DC!
- Można stosować jedynie zasilacz 12 V AC/DC (rys. 1c) dostarczony wraz z urządzeniem!
- Urządzenie Flexcon PA AutoFill należy zainstalować w miejscu nienarażonym na ujemną temperaturę, zapewniającym łatwy dostęp w przypadku prac konserwacyjnych.
- Nie wolno ustawiać zasilacza DC/AC w pobliżu źródeł ciepła, ponieważ może to mieć negatywny wpływ na jego trwałość. Temperatura otoczenia nie powinna przekraczać 40°C.
- Urządzenie Flexcon PA AutoFill zaprojektowano do stosowania w układach grzewczych o mocy maks. 45 kW oraz maksymalnym ciśnieniu pracy wynoszącym 4 bar.
- Ciśnienie w układzie powinno wynosić maksymalnie 4 bar, natomiast ciśnienie zasilania (wlot z głównego źródła wody) może mieć maks. 10 barów – powinno być co najmniej o 0,5 bar wyższe niż ciśnienie w układzie!
- Gniazdo należy zainstalować w pobliżu sprzętu elektrycznego, aby ułatwić do niego dostęp.

A. Sterowanie z poziomu Aplikacji

2. Połączyć urządzenie Bluetooth® z Aplikacją Flexcon PA App, wykorzystując urządzenie Flexcon PA (zob. rozdział „Przekazywanie do eksploatacji (konfiguracja za pomocą Aplikacji)", kroki 2–5 w instrukcji obsługi urządzenia Flexcon PA)
3. Wybrać zakładkę z informacjami szczegółowymi Flexcon PA AutoFill i nacisnąć przycisk FILL (Napełnij), aby otworzyć zawór i rozpocząć napełnianie układu (rys. 14a). Na wyświetlaczu pojawi się migający napis „FL" (rys. 15). W razie potrzeby za pomocą suwika można zmienić ciśnienie napełniania.
4. Przy pierwszym napełnianiu układu można go odpowietrzyć.
5. Zawór zamknie się automatycznie po osiągnięciu dokładnej wartości ustawionego ciśnienia roboczego. Urządzenie Flexcon PA wyemituje podwójny sygnał dźwiękowy (rys. 16).

Zawór można także zamknąć ręcznie za pomocą przycisku STOP dostępnego w Aplikacji Flexcon PA (rys. 14a). Napis „FL" przestanie być wyświetlany.

Urządzenie Flexcon PA powróci do trybu uśpienia lub trybu komunikacji, jeżeli jest połączone z urządzeniem Bluetooth.

B. Sterowanie ręczne:

2. Nacisnąć przycisk i przytrzymać go przez 3 sekundy (rys. 14b) do momentu usłyszenia pojedynczego sygnału dźwiękowego. Na wyświetlaczu pojawi się migający napis „FL" (rys. 15). Zawór urządzenia AutoFill zostanie otworzony.
3. Przy pierwszym napełnianiu układu można go odpowietrzyć.
4. Zawór zamknie się automatycznie po osiągnięciu dokładnej wartości ustawionego ciśnienia roboczego. Urządzenie Flexcon PA wyemituje podwójny sygnał dźwiękowy (rys. 16). Aby ręcznie zamknąć zawór elektromagnetyczny, należy ponownie nacisnąć przycisk i przytrzymać go przez 3 sekundy. Urządzenie Flexcon PA wyemituje podwójny sygnał dźwiękowy i zawór elektromagnetyczny zostanie zamknięty. Urządzenie Flexcon PA powróci do trybu uśpienia lub trybu komunikacji, jeżeli jest połączone z urządzeniem Bluetooth.

Aktywacja automatycznego trybu uzupełniania

Tryb automatycznego uzupełniania rozpoczyna pracę 1 minutę po pierwszej ręcznie wywołanej operacji napełniania, automatycznie po osiągnięciu nastawionego ciśnienia.

Pierwszą operację ręcznego napełniania opisano w części „Pierwsze napełnianie układu za pomocą urządzenia Flexcon PA AutoFill".

Jeżeli urządzenie AutoFill zostanie zamontowane w układzie, w którym ciśnienie będzie już prawidłowe, należy nacisnąć przycisk i przytrzymać go przez 3 sekundy (lub nacisnąć przycisk „FILL" (Napełnij) w Aplikacji). Urządzenie Flexcon PA wyemituje podwójny sygnał dźwiękowy, sygnalizując w ten sposób aktywację automatycznego trybu uzupełniania.

Urządzenie Flexcon PA AutoFill będzie kontynuować uzupełnianie do momentu uzyskania nastawionego ciśnienia w układzie (patrz rozdział „Pierwsze napełnianie układu za pomocą urządzenia Flexcon PA"). Następnie ciśnienie można z łatwością zmieniać za pomocą suwaka w Aplikacji Flexcon PA. Operacja automatycznego napełniania zostanie zatrzymana po osiągnięciu nastawionego ciśnienia, z uwzględnieniem nadddatku w ramach histerezy 0,2 bar.

Po 3 nieudanych próbach uzupełniania urządzenie Flexcon PA AutoFill zwróci komunikat ostrzegawczy „lF" na wyświetlaczu. Błąd wygaśnie po 24 godzinach, jednak zostanie zarejestrowany w dzienniku zdarzeń urządzenia. Urządzenie Flexcon PA znajduje się w dzienniku zdarzeń urządzenia Flexcon PA AutoFill. Jeżeli ostrzeżenie nie zniknie, zob. część „Usuwanie błędów systemowych".

2. Montaż

Urządzenia Flexcon PA oraz PA AutoFill należy zamontować w rurociągu kompensacyjnym zbiornika, w rurociągu powrotnym (rys. 2). Przed montażem należy sprawdzić kierunek przepływu oznaczony na urządzeniu Flexcon PA AutoFill Kierunek przepływu jest określony strzałką (rys. 3). Urządzenie Flexcon PA AutoFill można także montować w pionie (rys. 4). Należy unikać montażu urządzenia AutoFill w pozycji odwróconej. Można stosować jedynie stałe podłączenie do źródła wody pitnej wraz z odpowiednim separatorem systemowym zgodnym z normą EN1717, który należy zamontować przed urządzeniem Flexcon PA AutoFill (rys. 2 + 3).

Przed montażem Flexcon PA AutoFill należy się upewnić, że rurociąg wodny został przepłukany i jest czysty! Zaleca się także zamontowanie filtra (rozmiar otworów nałoży wilkkoa tekstt "FL" (kuva 15). Muuta täyttöpainetta liukusäätimellä tarvittaessa.

4. Järjestelmästä voidaan poistaa ilmaa sen alkutäyttö aikana.
5. Venttiili sulkeutuu automaattisesti, kun asetettu käyttöpaine saavutetaan. Flexcon PA antaa äänimerkin kahdesti (kuva 16).

Ventil je montan zatvorit ja manualno pomocu tipkala STOP u aplikaciji Flexcon PA App (slika 14a). Tekst "FL" nestaje s zaslona. Zaslon Flexcon PA se vraća u standbymod ili u slučaju da je uspostavljena veza s Bluetooth-uređajem.

B. Manualno ili ručno:

2. Pritisnite i zadržite tipku na 3 sekunde (slika 14b) dok ne čujete 1 pip, a na zaslonu se pojavi "FL" (slika 15). Ventil Autofill je sada otvoren.
3. Kada je dosažen željeni tlak, ventil se automatski zatvara. Flexcon PA će dvaput pipnuti (slika 16). Ako želite ručno zatvoriti magnetski ventil, ponovno pritisnite i zadržite tipku na 3 sekunde. Flexcon PA će dvaput pipnuti i magnetski ventil se zatvara. Flexcon PA se vraća u standbymod ili u slučaju da je uspostavljena veza s Bluetooth-uređajem.

Aktivacija režima automatičkog dopunjavanja

Režim automatičkog dopunjavanja se pokreće 1 minutu nakon prvog ručnog dopunjavanja, automatski kada je dostignut zadani tlak.

Prvo ručno dopunjavanje je opisano u dijelu „Početno punjenje sustava Flexcon PA AutoFill".

Ako je Flexcon PA AutoFill ugrađen u postojeći sustav u kojem je tlak u sustavu dovoljan, pritisnite i zadržite tipku na 3 sekunde (ili pritisnite tipku „FILL" u Aplikaciji). Flexcon PA će dvaput pipnuti i aktivirat se režim automatičkog dopunjavanja.

Flexcon PA AutoFill dopunjava do postavljenog tlaka (standardna vrijednost je 1,2 bar). Zadani tlak se može jednostavno ažurirati pomoću klizača u Flexcon PA aplikaciji. Dopunjavanje se zaustavlja kada se postigne tlak od 0,2 bar iznad zadanog tlaka.

Ako se dopunjavanje ne uspije nakon 3 pokušaja, Flexcon PA AutoFill će prikazati "lF" na zaslonu. Ako se problem ne otkloni u roku od 24 sata, pogreška se bilježi u dnevniku Flexcon PA AutoFill. Pogreške se mogu pregledati u Flexcon PA AutoFill dnevniku pogrešaka u Flamco aplikaciji. Ako se pogreška ponovno pojavi, pogledajte odjeljak "Dohvaćanje pogrešaka".

3. Održavanje

Redovito provodite vizualnu provjeru. Dodatne informacije potražite u korisničkom priručniku Flexcon PA. Ažuriranje softvera Flexcon PA moguće je putem Flexcon PA aplikacije. Instalaciju i servisiranje smije obavljati samo kvalificirani stručnjak. Pridržavajte se lokalnih propisa i smjernica. Prilikom zbrinjavanja proizvoda, pridržavajte se lokalnih propisa.

4. Demontaža

Prilikom demontaže uređaja, isključite napajanje i ispustite tlak u sustavu.

5. Postavke za otklanjanje pogrešaka

Kratki pregled kodova na zaslonu

Kod na zaslonu	Radnja koju treba poduzeti
BR	Zamjena baterije
H	Provjera Flexcon PA App-a ili pogledajte "Dohvaćanje pogrešaka" za dodatne informacije
E	Zamjena ekspanzijske posude
S	Provjera sigurnosnog ventila
LO	Nizak tlak, potrebno je dopuniti
LE	Provjera sustava, moguće je curenje
HI	Provjera sustava, smanjite tlak
IF	Provjera ulaza vode (provjera Flexcon PA App-a ili pogledajte "Dohvaćanje pogrešaka")
FL	Aktivirani način dopunjavanja, punjenje sustava

Dohvaćanje pogrešaka

Pogreške se mogu pregledati u Flexcon PA aplikaciji. Ako se pojavi pogreška, pogledajte "Dohvaćanje pogrešaka" u dijelu "Rješavanje problema".

Ponovno pokretanje

Ako je potrebno ponovno pokrenuti Flexcon PA AutoFill, pritisnite i zadržite tipku na 3 sekunde. Uređaj se ponovno pokreće u stanju mirovanja.

Tehnički podaci

- Vrsta medija: Voda za vodovodne sustave
- Temperatura: Temperatura okoline: 0 °C do 40 °C
  Temperatura tijekom prijevoza: -10 °C / 65 °C
- Tlak: Radni tlak: 0,2 – 4 bar
  Tlak dovoda (ulaz): 1 – 10 bar
  Min. tlak dovoda: ≥ radni tlak + 0,5 bar
- Maksimalna brzina protoka: 0,7 m³/h
- Priključci: Ulaz i izlaz: G ½" muški navoj (ISO 228-1) + (15 mm kompresijski), AF 22 mm (veličina ključa)

RUS Инструкции по установке и эксплуатации

1. Общие сведения

[illegible] Flexcon PA AutoFill [illegible] Flexcon PA [illegible] Flexcon PA AutoFill (A), Flexcon PA (B) [illegible] 12 V AC/DC (C), [illegible] USB-A/µUSB-B (D), [illegible] 15 [illegible] (E), T-kus FFF G¼″ (F), [illegible] FF G¼″ (G), [illegible] ¼″ x ½″ (H) [illegible] (рис. 1).

Безопасность

- [illegible]
- [illegible]
- [illegible]